別紙1-1

施設フロー図（長崎市）

<凡　例>

水源、導水施設　浄水場　配水池　事業対象施設（管路除く）　廃止施設

事業対象外（管路）※事業後も利用　事業対象（管路）　事業対象外（管路）※事業後に廃止

※ P0 ～ P6 はポンプ番号を示す。　※ 1 ～ 8 は管路番号を示す。

新浄水場建設後（通常運用時）

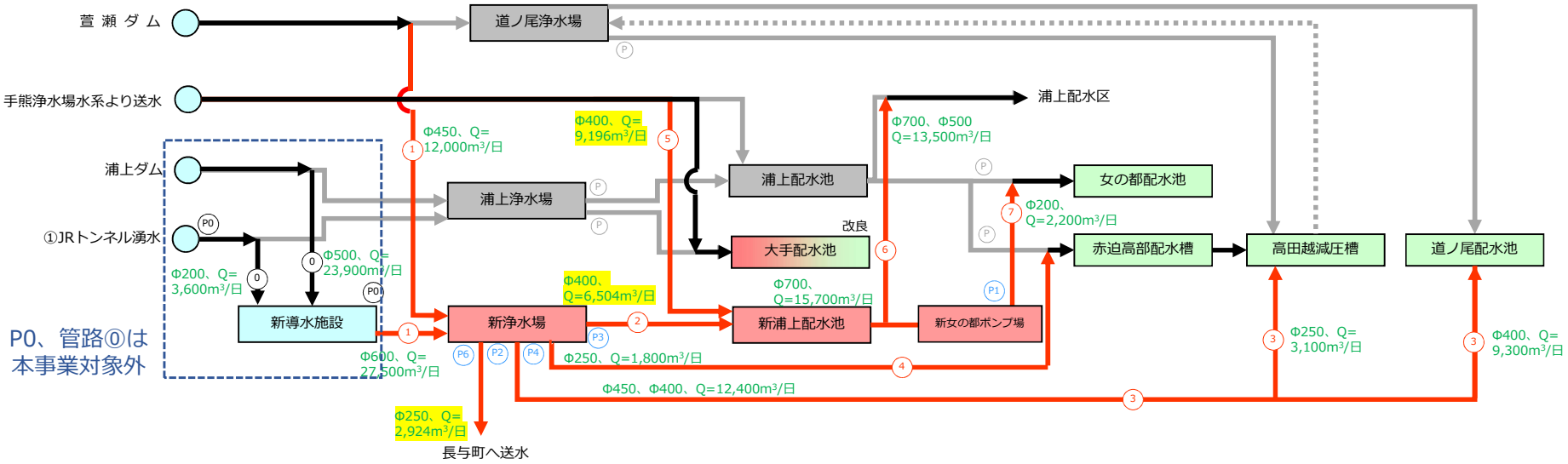

新浄水場建設後（他浄水場連携時）
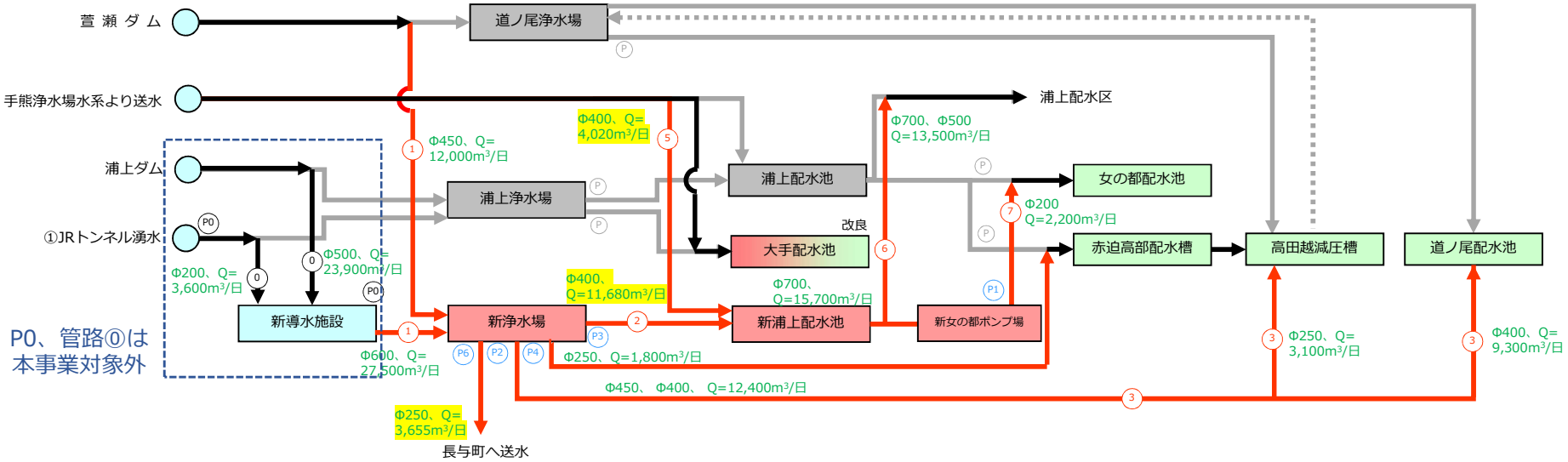
※長与町送水量は、非常時送水量